	实 名	签名
项目负责人	陈亮	陈亮
专业负责人	杜根兴	杜根兴
设 计 人	杜根兴	

注册(执业)章

预留章

出图章

中国电建集团华东勘测设计研究院有限公司
工程设计综合资质甲级(有效期至2023年12月31日)
NO:A133000751
浙江省住房和城乡建设厅监制

审图章

浙江省建设工程施工图设计文件
(审查专用章)
审查单位:绍兴市华建工程图审中心 证书编号:12171
审查范围:房建一类、市政(给排水、道桥)一类
(含消防、人防、气象审查)
浙江省住房和城乡建设厅、人民防空办公室、公安消防总队、气象局监制

竣工章

会签专业 会签者 日期

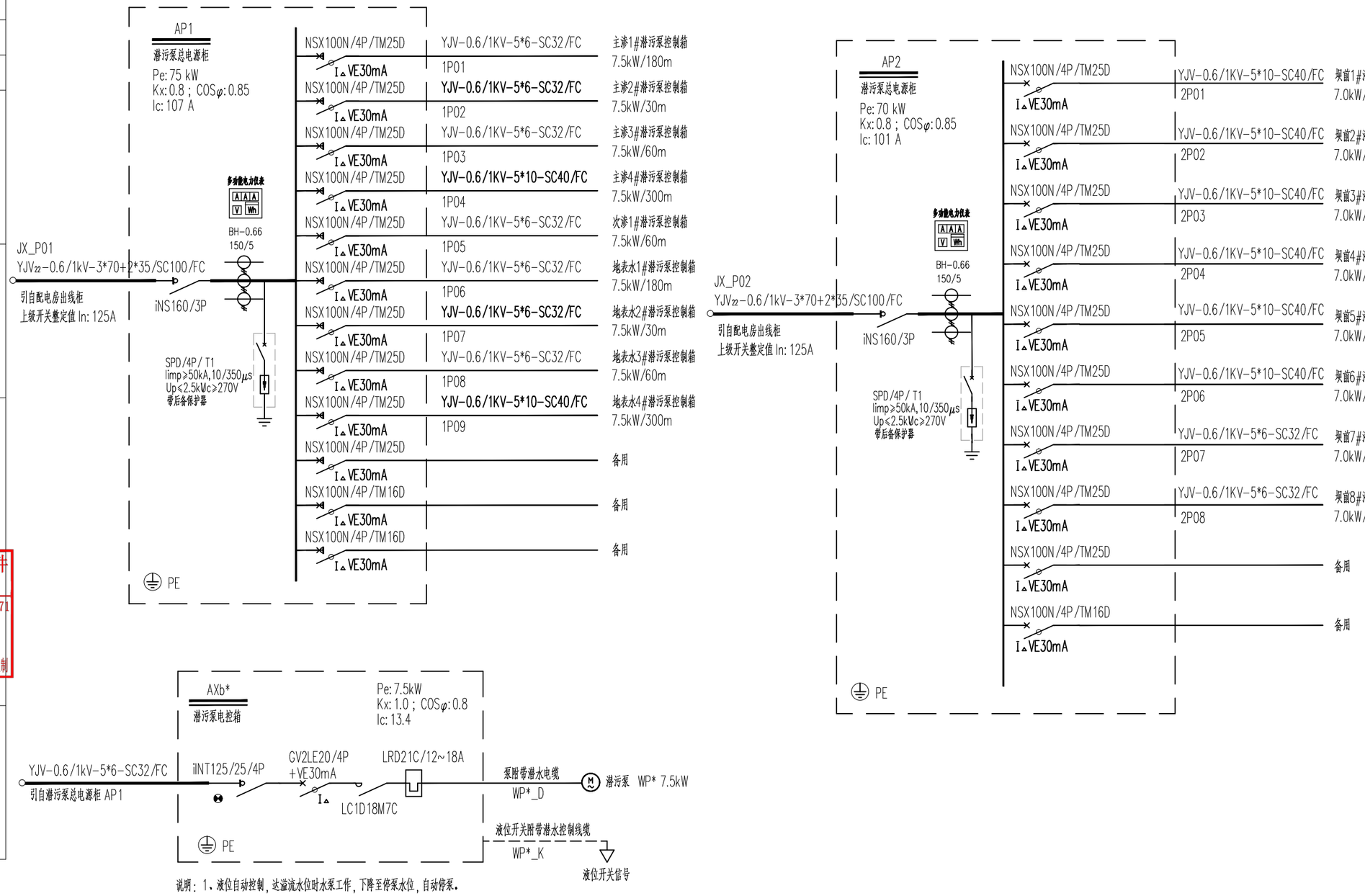

说明:1、液位自动控制,达溢流水位时水泵工作,下降至停泵水位,自动停泵。
2、控制箱设有手、自动、备用转换开关,二次原理参考图集16D303-3-P18页次。
3、控制箱采用立柱安装,底部离地高度1.2m,IP55以上,由供货商细化。
4、RCD选用30mA,无延时型。

核 准			中国电建 POWERCHINA	华东勘测设计研究院有限公司 HUADONG ENGINEERING CORPORATION LIMITED				
核 定								
审 查	陈家国		专 业	电 气	工程设计资质证书编号:综合甲级 A133000751 发证单位:住房和城乡建设部 未盖出图章本图无效			
校 核	戴林君	戴林君	阶 段	施工图	项目	白毛尖垃圾填埋场一场一策治理项目	子项	电气工艺
设 计	杜根兴	杜根兴	项目负责	陈亮	陈亮	配电系统图	图号	HE1009(T)-SD-03-05
制 图	杜根兴	杜根兴	专业负责	杜根兴	杜根兴		日期	2023年 4 月 日